date

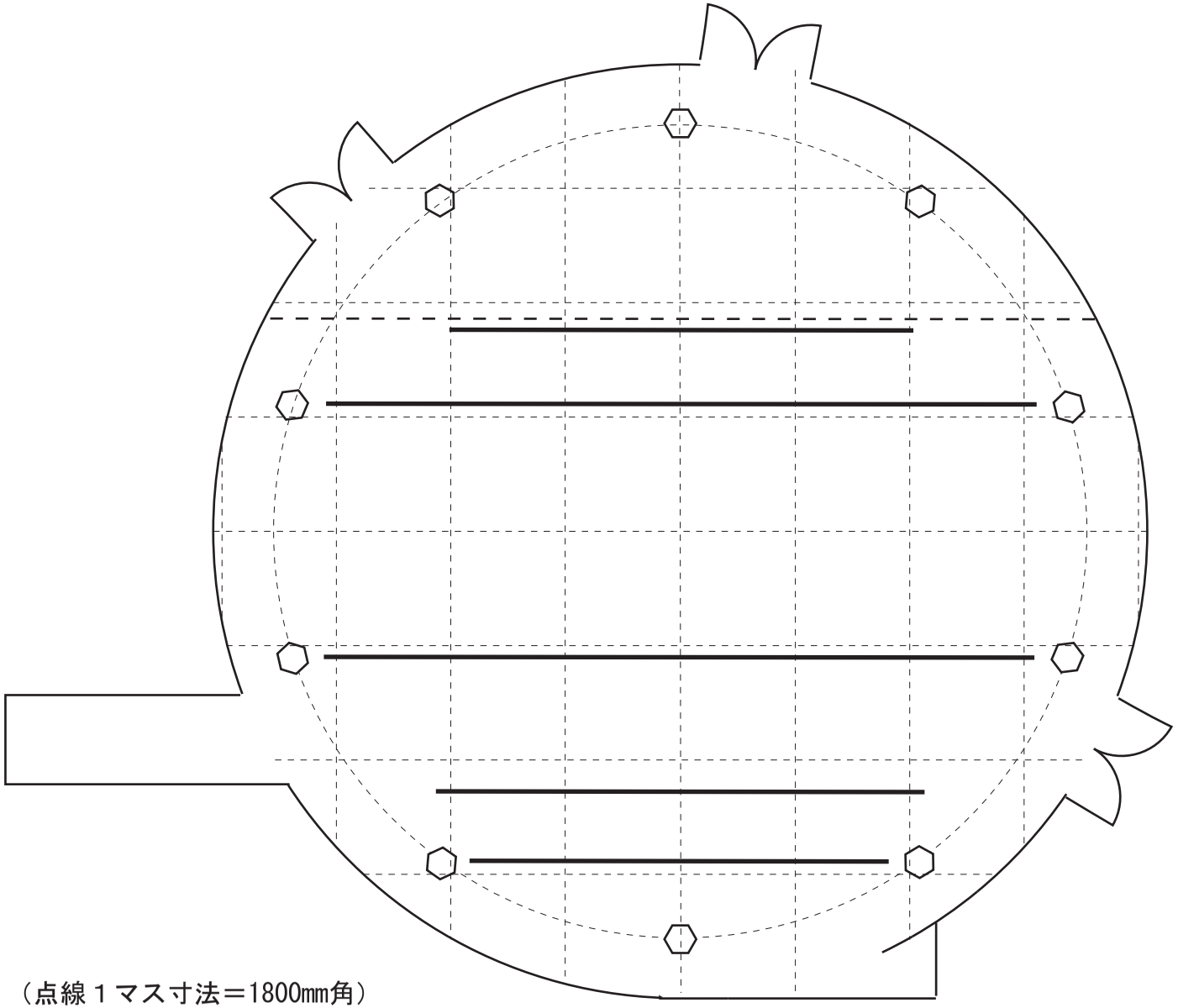

（点線１マス寸法＝1800mm角）

シアトリカル應典院

平面図(A4)　SCALE 1/100